Clips&Go 2D

FICHE TECHNIQUE

Version 02/2018

	Rives de toiture Clips&Go 2D en aluminium

Rives de toiture Clips&Go 2D en aluminium

1. Description

Composé de :

- Le profil de base en aluminium brut, avec une surface d'applique utile de 60 mm, pourvue de trous oblongs (6x16mm) prépoinçonnés. Le profil de base a une longeuer standard de 3.000mm.
- Tôle de parement, épaisseur 1,5mm, en aluminium thermolaqué avec une hauteur de 70 ou 100 m, pourvue d'une bande de mousse en PVC imputrescible qui garantit une tension optimale du revêtement synthétique.
- Les angles sortants ainsi que rentrants à 90°, dont les ailes ont une longueur de 300mm, sont produits de tôles de parement.
- L'accessoire 'Easy Corner' (80/80 utile) permet une jonction parfaite entre les profils de base et les angles.
- Les couvre-joints 'clips' avec une longueur de 50 mm garantissent l'étanchéité des joints.

2. Application:

Le système 'Clips&Go' est conçu spécifiquement pour les revêtements synthétiques avec une épaisseur de 1,2mm jusqu'à 2,5mm.

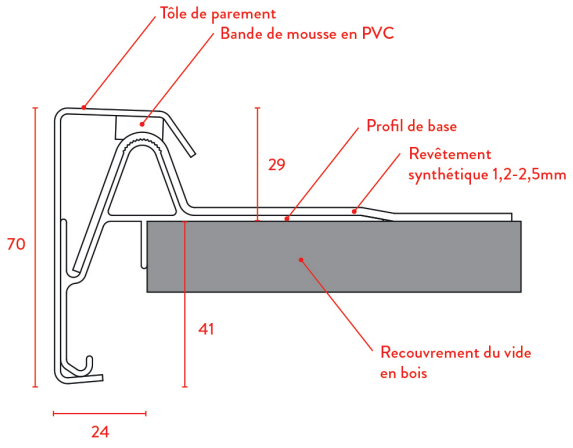

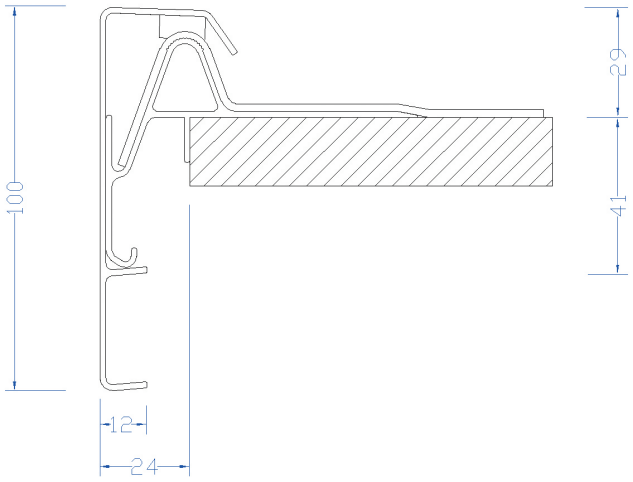

VM Building Solutions
Schoonmansveld 48, BE-2870 Puurs-Sint-Amands
T +32 (0)3 500 40 30, F +32 (0)3 500 40 40
info.be@vmbuildingsolutions.com
www.vmbuildingsolutions.com

Clips&Go 2D

3. Installation

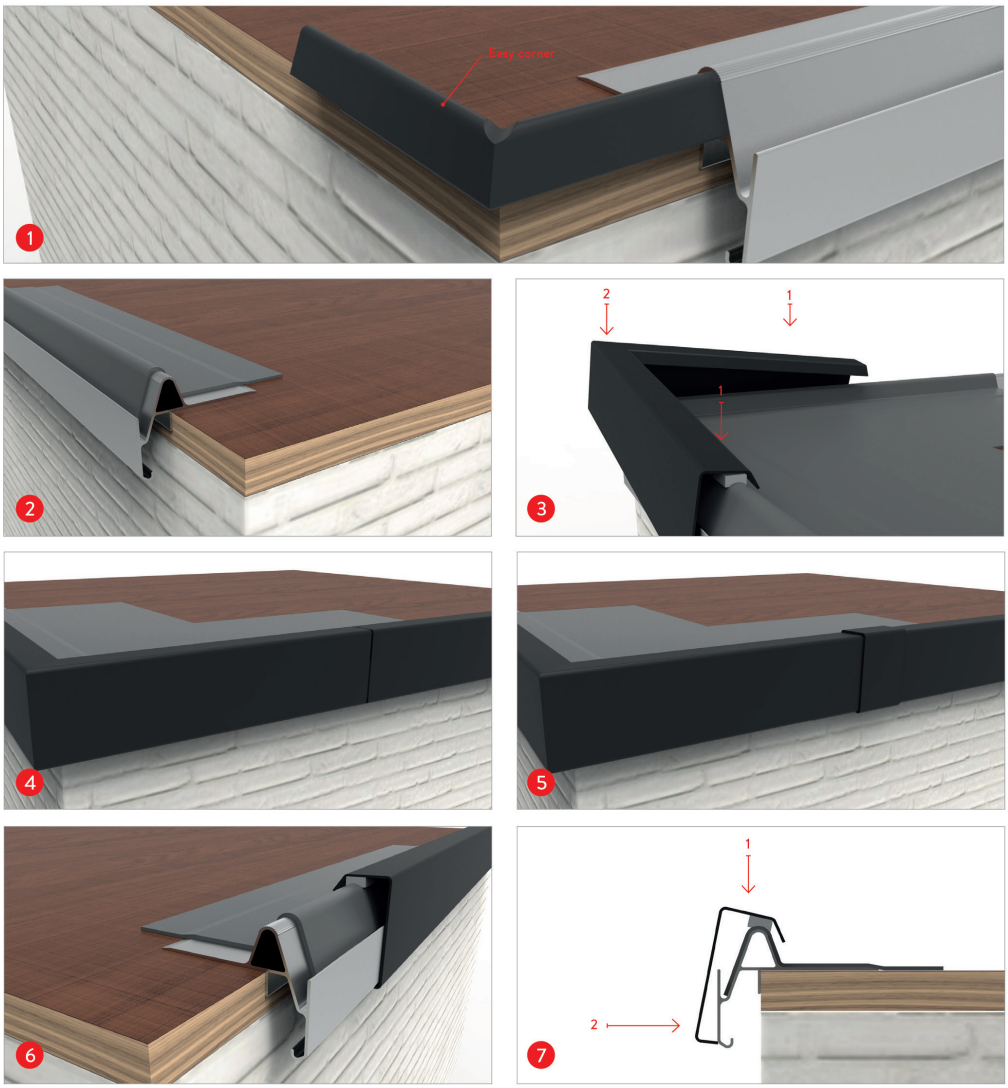

1 Fixez le profil de base tout les 300mm à l'aide des trous de fixation oblongs. Laissez toujours un joint de dilatation de 5mm entre les profils.
2 Alignez les profils contre le recouvrement du vide existant à l'aide du petit-arrêt en-dessous.
3 Glissez l'accessoire 'Easy corner' dans les deux profils de base pour faire les angles. (dessin 1)
4 Appliquez le revêtement synthétique sur le profil de base. (dessin 2) Un maximum de deux couches d'épaisseur au niveau des chevauchements!
5 Attachez la tôle de parement de haut en bas (dessin 7) afin de fixer le revêtement synthétique.
N'employez pas de pièces <1 m. Respectez à nouveau un joint de dilatation de 5mm. Positionnez les coins aux bouts et fixez les au milieu vers le bas. (dessin 4)
6. Appliquez un trait de silicone souple sur les tôles de parement à chaque côté des joints de dilatation.
Centrez-y ensuite le couvre-joint de 50mm.

VM Building Solutions
Schoonmansveld 48, BE-2870 Puurs-Sint-Amands
T +32 (0)3 500 40 30, F +32 (0)3 500 40 40
info.be@vmbuildingsolutions.com
www.vmbuildingsolutions.com